Sac Kelly© HERMES. Le nom et la forme du sac Kelly sont la pleine et entière propriété d'Hermès. L'utilisation du présent modèle ne confère aucun droit de propriété intellectuelle à l'utilisateur.
HERMES Kelly© bag. The name and shape of the Kelly bag are the full and entire property of Hermès. The use of the model provided does not give the user any intellectual property rights.
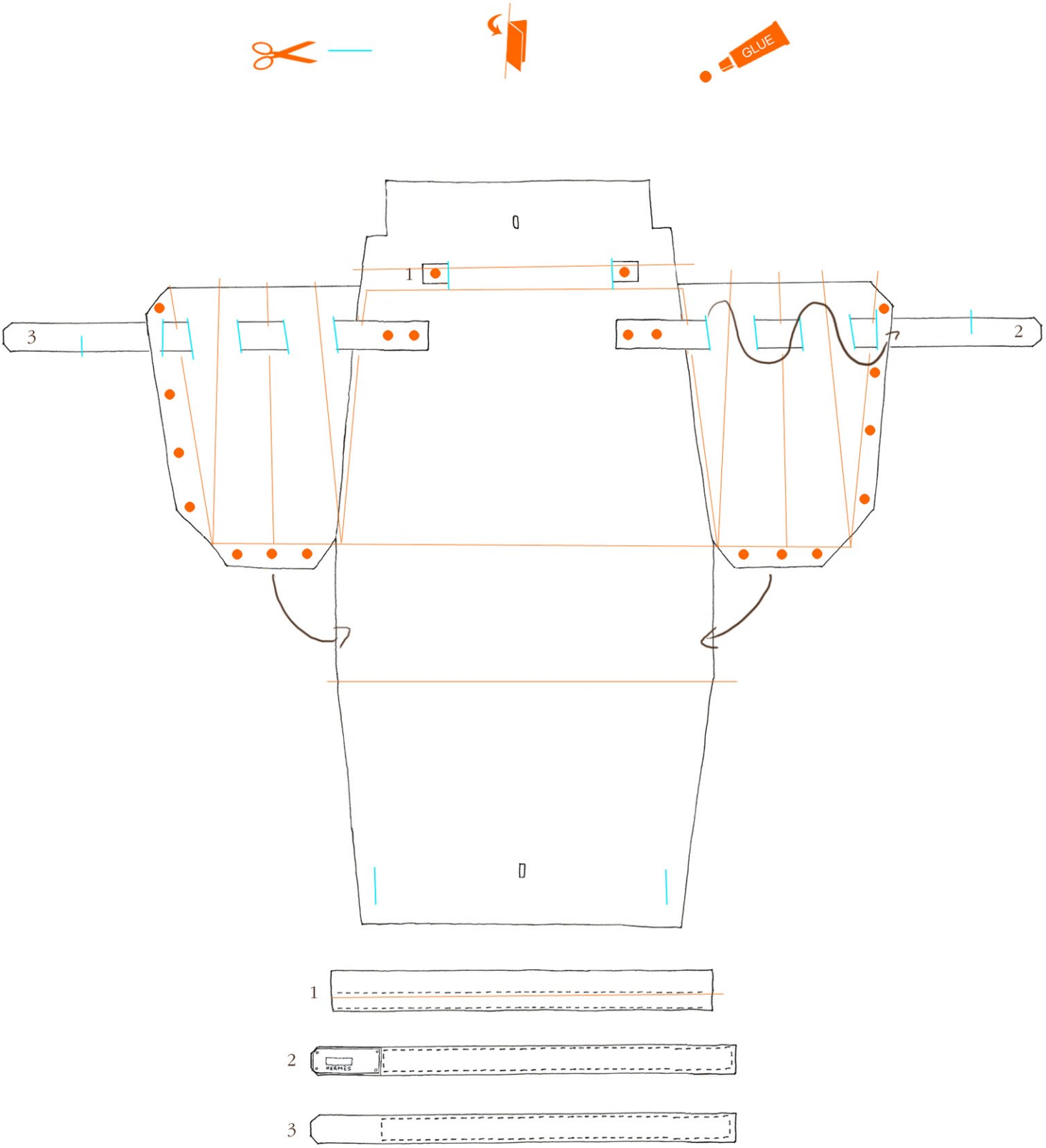
HERMÈS
PARIS